一般財団法人　愛知県バスケットボール協会
〒460－0008 愛知県名古屋市中区栄五丁目13番21号 パネ協名古屋センタービル8階　TEL 052－253－9400　FAX 052－684－7799
AICHI BASKETBALL ASSOCIATION　#8F 5-13-21, Sakae, Naka-ku, Ngoya-City, Aichi, 460-0008, JAPAN TEL +81-52-253-9400 FAX +81-52-684-7799

2023年度　愛知県中学生バスケットボール新人大会（男子の部）　2/23結果

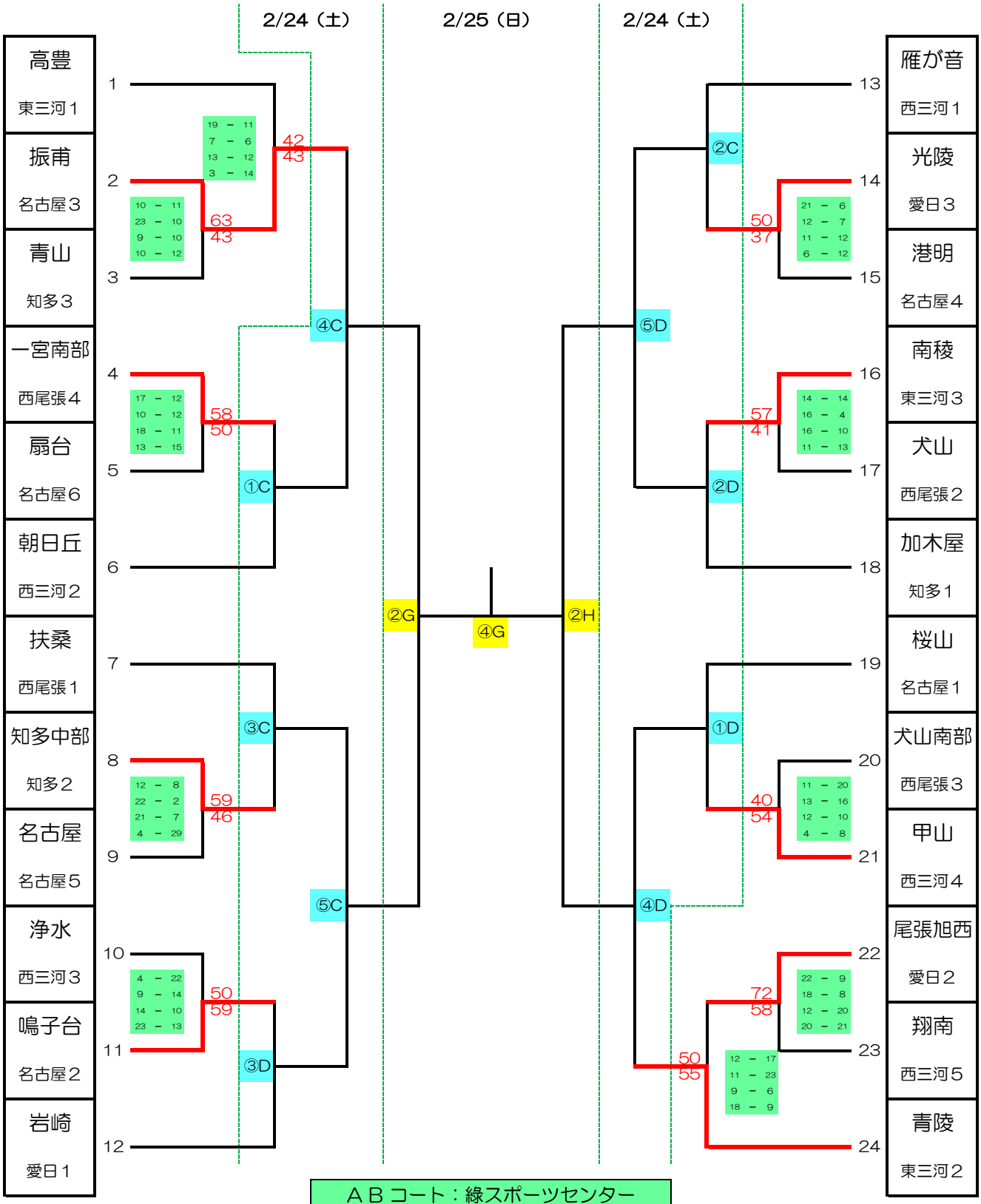

ＡＢコート：緑スポーツセンター
ＣＤコート：パロマ瑞穂アリーナ
ＧＨコート：東郷町総合体育館

一般財団法人　愛知県バスケットボール協会
〒460－0008 愛知県名古屋市中区栄五丁目13番21号 パネ協名古屋センタービル8階　TEL 052－253－9400　FAX 052－684－7799
AICHI BASKETBALL ASSOCIATION　#8F 5-13-21, Sakae, Naka-ku, Ngoya-City, Aichi, 460-0008, JAPAN TEL +81-52-253-9400 FAX +81-52-684-7799

2023年度　愛知県中学生バスケットボール新人大会（女子の部）　2/23結果

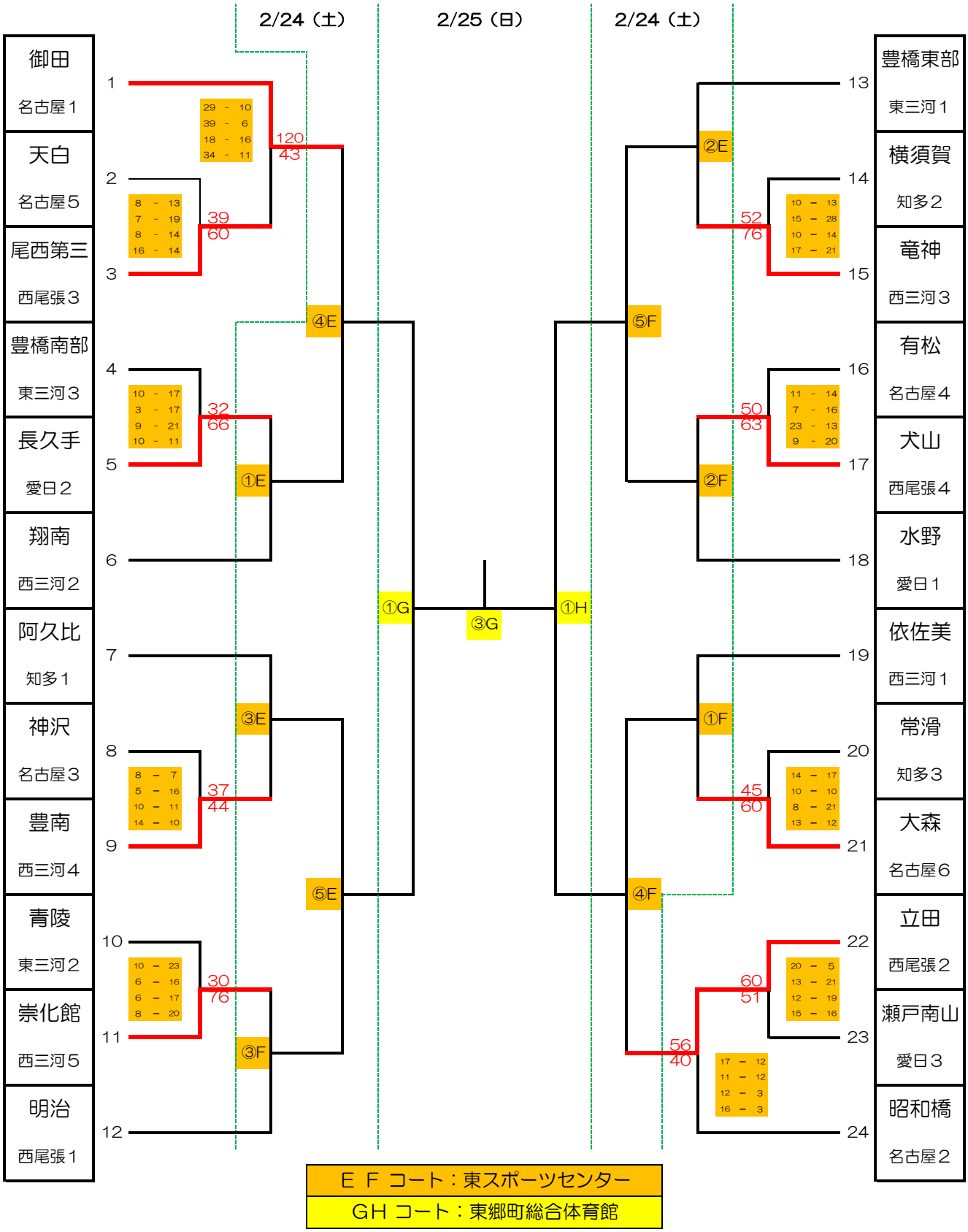

Ｅ Ｆ コート：東スポーツセンター
ＧＨ コート：東郷町総合体育館